Stahltank
nahtlos gezogen

250 Liter

Nutzvolumen in Liter	Bestell-Nr. Kompletttank	A mm	B mm	C mm	D mm	E1 mm	E2 mm	F1 mm	F2 mm	G mm	H mm	Gewinde Füllstandanzeiger	Gewinde Ölablass	Gewicht Komplett Kg
250	410-350-01350	900	660	607	502	610	850	509	753	68	127	M12	1“	59,3

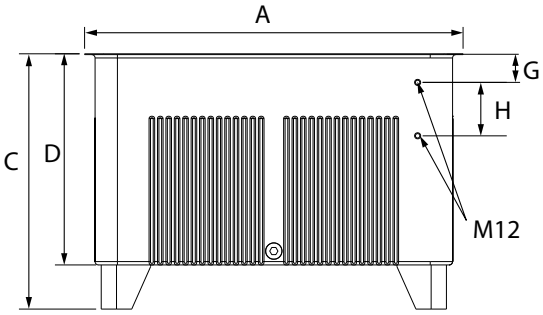

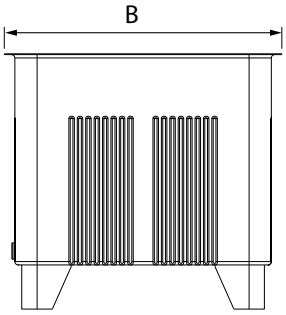

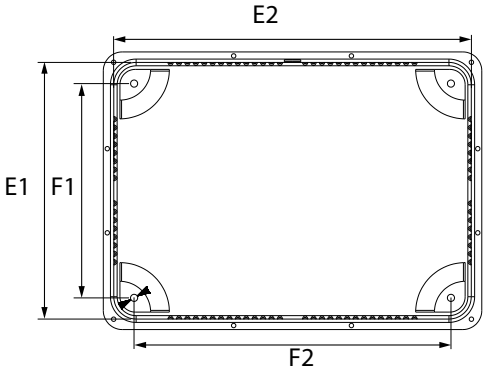

Bestell-Nr. Dichtung	J1 mm	J2 mm	K1 mm	K2 mm
410-370-01350	904	862	664	622

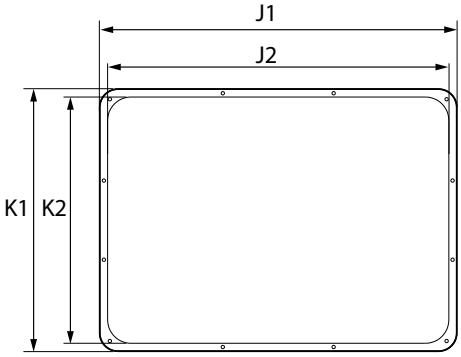

N mm	M mm	O mm	L mm	Q mm	H mm	PØ mm	S mm	R mm
900	660	425,4	305,4	320,5	440,5	10,5	200	280

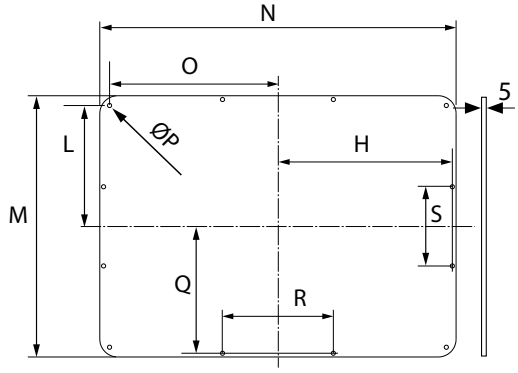

Dauner Antriebstechnik GmbH
Industriestraße 3
96120 Bischberg - Trosdorf

Tel.: 0 95 03/5 00 08-0
Fax: 0 95 03/5 00 08-49
www.dauner-antriebstechnik.de

Die Inhalte der Seiten wurden mit größter Sorgfalt erstellt. Für die Richtigkeit, Vollständigkeit und Aktualität der Inhalte können wir jedoch keine Gewähr übernehmen.
Nachdruck bzw. Kopie, auch auszugsweise, der Inhalte, Grafiken und Fotos ist ohne ausdrückliche Zustimmung der Geschäftsführung unzulässig.